FDV-DOKUMENTASJON

Dokument generert 13. Nov 2026 kl. 18:18



HEATIT Z-WATER2

Z-Wave regulator 868,4 MHz

El-nummer	4512495
GTIN	7071236016458

Heatit Z-Water2 er en DIN-skinne regulator for styring av vannbåren varme.
Produktet festes rett på en DIN-skinne og den lar deg styre vannbåren varme gjennom ditt Z-Wave nettverk. Heatit Z-Water2 er utstyrt med 9 potensialfrie reléer for aktuatorer og den har også 2 analoge innganger for temperaturfølere.

Reléutgangene til Heatit Z-Water2 kan styres via assosiasjoner i fra Z-Wave enheter, som f.eks Heatit termostater. Hvert relé kan styre en eller flere aktuatorer i ditt vannbårne varmesystem.

BRUKSOMRÅDE / EGENSKAPER

- Z-Wave
- DIN-skinne montering
- Regulator for vannbåren varme
- Mulighet for ekstern antenne
- 9 potensialfrie reléer
- SmartStart
- Ventilmosjonering
- Firmwareoppdatering (OTA)
- Kan styre 230VAC aktuatorer, og 24VDC aktuatorer via ekstern strømforsyning
- Kan brukes med Heatit termostater i hver sone
- Støtter krypteringsmodus S0, S2 Authenticated Class, S2 Unauthenticated Class

GENERELL INFO

IP-klasse	IP20
Sertifisering	CE, Z-Wave Plus
EN Standard	CE
Reklamasjonsrett i Norge	5 år
Tolltariffnummer	85364900

SMARTHUSTEKNISKE DATA

Frekvens	Z-Wave - 868.4 MHz (EU)
Z-Wave chip	Z-Wave 800 chip
Z-Wave Krypteringsmodus	S0 S2 Authenticated Class S2 Unauthenticated Class
Minimum rekkevidde RF	40m
Over The Air oppdatering (OTA)	Ja

ELEKTROTEKNISKE DATA

Spenning / strømforsyning	230VAC 50Hz
Effektforbruk i standby	0.4W
Maks belastning (resistiv last)	5A
Tilkoblingsterminal kabelstørrelser	0.2 til 2.5mm^2
Maks tiltrekningsmoment tilkobling	2N·m
Tilkoblingstype	Skruklemmer

PRODUKTDIMENSJONER

Produktlengde	105mm	Produktbredde	86mm
Produkthøyde-/dybde	58mm	Produkt nettovekt	186g

TILLEGGSINFO

Dette er et Z-Wave Plus-produkt med S2 security. For å kunne ha utbytte av S2 security, må din gateway støtte S2 security.

Maks last: 5A
Maks last pr rele: 1385VA/150W
Maks rele spenning: 250VAC

Heatit Z-Water2 er ikke kompatibel med Heatit Z-Wave Gateway.

Tilbehør: Heatit DIN Trafo 24V, El-nr. 54 304 57

VEDLIKEHOLD

Produktet trenger ikke vedlikehold. Kun innendørs bruk.

RETUR, GJENVINNING OG DEPONI

Produktet skal resirkuleres som elektronisk avfall.

INSTALLASJONSKRAV

Vi utvikler og designer våre produkter i henhold til strenge kvalitets- (ISO 9001) og miljøkrav (ISO 14001). Alle elektriske installasjoner skal utføres av en registrert installasjonsvirksomhet. Produktet skal installeres i samsvar med installasjonsveiledning og NEK 400. Eventuelle installasjonsfeil, feil bruk eller skade på produktet dekkes ikke av garantien.

Oppdatert dokumentasjon finnes tilgjengelig på www.heatit.no eller documents.heatit.no
Heatit Controls AS kan ikke holdes ansvarlig for noen form for feil eller feiltolkninger i vår produktinformasjon.
Produktspesifikasjonene kan endres uten ytterligere varsel.

Heatit Controls AS
Mattisrudsvingen 19, 2827 Hunndalen, Norway
Tel: +47 61 18 77 77 | post@heatit.no
heatit.no | **documents.heatit.no**

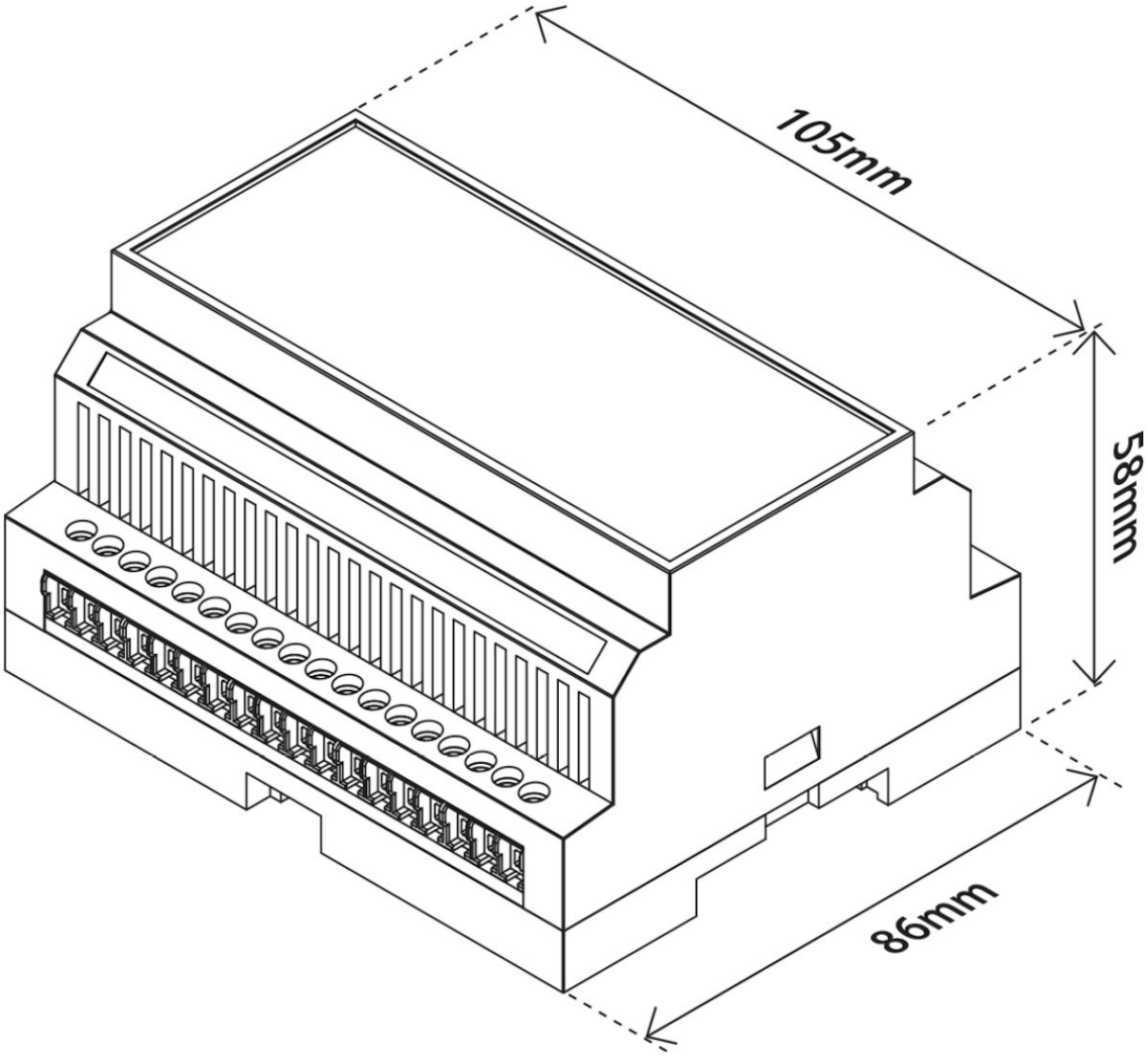
105mm
58mm
86mm